高温ワークの搬送が可能な真空パッド

耐高温 長円ベローズ真空パッド SAOB-HT2

サイズ: 60 x 30 mm、80 x 40 mm

METAL

耐高温 長円ベローズ真空パッド SAOB-HT2

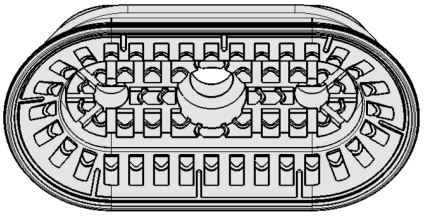

システムデザイン 耐高温 長円ベローズ真空パッド SAOB-HT2

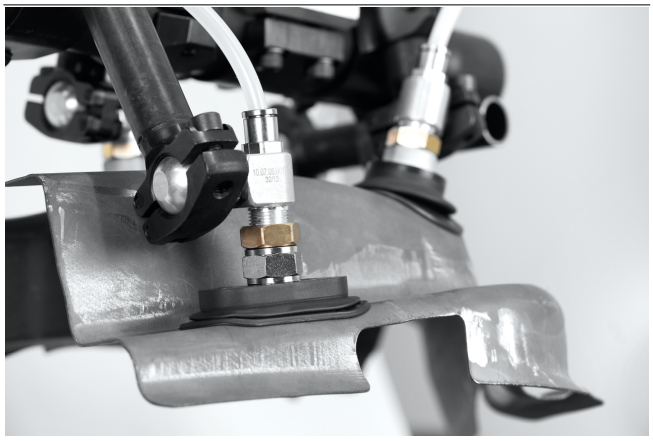

長円ベローズ真空パッド SAOB-HT2を使用した成形板金部品の搬送

業界特有のアプリケーションへの適合性

アプリケーション

- 最大250°C (短時間搬送の場合) までのワークに対応し、ホットスタンピングなどの高温のシート搬送が可能
- 補強リブやプレートなど、成形後の細長い部品の取出
- ベローズ形状によりワークの曲面にも柔軟に追従、ブランク材の搬送に最適
- 薄鋼板など薄いワークを吸着した時のワークの変形を抑制
- 自動車製造において、プレス機に材料を送るフィーダーなどで使用

デザイン

- 耐高温性に優れるHT2製で作られた、油膜を逃がし横滑りを防止する溝付き長円ベローズ真空パッド SAOB-HT2
- 取付ネジを糊付けし、高負荷に対応

製品特徴

- 耐熱性に優れ、最大250°Cまでのワークに対応するためホットスタンピング工程での使用に最適
- 吸着時の引き込みによるワークの変形を抑制し、水平方向の力に対する支持点としても機能するインナーサポート
- パッドの成分や生産工程においてシリコンを使用していないため、吸着跡を抑制
- 1.5段のベローズ形状が湾曲したワークにも柔軟に追従し、吸着時の衝撃も緩和

© J. Schmalz GmbH / 技術的な変更がある場合がございます / 上で生成された 13.12.2023

シュマルツに連絡してください。 Schmalz K.K / 〒224-0027 横浜市都筑区大棚町3001-7/ +81 45 565-5150 / schmalz@schmalz.co.jp

高温ワークの搬送が可能な真空パッド

耐高温 長円ベローズ真空パッド SAOB-HT2

サイズ: 60 x 30 mm、80 x 40 mm

発注コード 耐高温 長円ベローズ真空パッド SAOB-HT2

SAOB	–	60x30	–	HT2-65	–	G3/8-IG
1		2		3		4

1 – 製品仕様

タイプ	種類
SAOB	長円1.5段ベローズパッド

2 – パッドサイズ

タイプ	サイズ
(例) 60x30	60x30 mm

3 – ゴム材質

タイプ	材質
HT2-65	高温耐久ゴム

4 – 取付ネジ

タイプ	種類
G1/4-AG	平行G1/4オネジ
G1/4-IG	平行G1/4メネジ
G3/8-IG	平行G3/8メネジ

長円ベローズ真空パッド SAOB-HT2: 接続ニップル (取付ネジ) が糊付けされた状態で納品されます。様々なサイズのパッドをラインアップしています。

発注データ 耐高温 長円ベローズ真空パッド SAOB-HT2

型式		接続: G1/4-M	G1/4-F	G3/8-F
SAOB	60x30	10.01.06.02443	10.01.06.02442	10.01.06.02441
SAOB	80x40	10.01.06.02447	10.01.06.02446	10.01.06.02445

テクニカルデータ 耐高温 長円ベローズ真空パッド SAOB-HT2

型式		吸着力（-600 mbar） [N]*	離脱力 [N]	水平方向の力 [N]**	ボリューム [cm³]	最小ワーク径（凸） [mm]	推奨ホース内径 d [mm]***
SAOB	60x30	38	55	56	9.6	30	4
SAOB	80x40	65	100	98	20.6	40	6

*吸引力のデータは、真空度-0.6 barにおいて滑らかで乾燥した表面のワークを吸着した場合の理論値です。安全率は含まれません。
**指定された水平方向の力は、乾燥または湿った、滑らかなワーク表面で、真空度-0.6 barでの測定値です。ワークの表面や状態により、実際の数値とは異なる場合があります。
***推奨ホース径は、ホース長約2 mを想定しています。

シュマルツに連絡してください。 Schmalz K.K / 〒224-0027 横浜市都筑区大棚町3001-7/ +81 45 565-5150 / schmalz@schmalz.co.jp

高温ワークの搬送が可能な真空パッド

耐高温 長円ベローズ真空パッド SAOB-HT2

サイズ: 60 x 30 mm、80 x 40 mm

デザインデータ 耐高温 長円ベローズ真空パッド SAOB-HT2

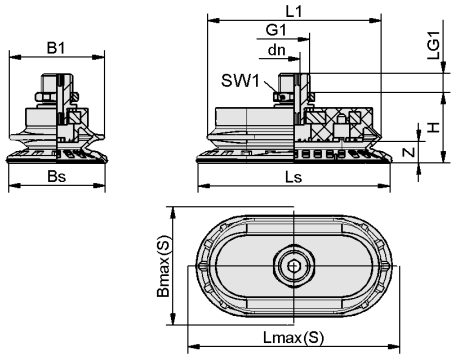

SAOB HT2 AG

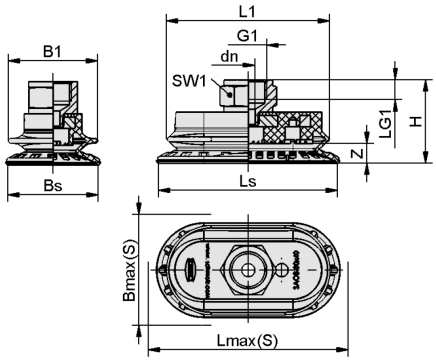

SAOB HT2 IG

シュマルツに連絡してください。 Schmalz K.K / 〒224-0027 横浜市都筑区大棚町3001-7/ +81 45 565-5150 / schmalz@schmalz.co.jp

耐高温 長円ベローズ真空パッド SAOB-HT2

サイズ: 60 x 30 mm、80 x 40 mm

デザインデータ 耐高温 長円ベローズ真空パッド SAOB-HT2

型式*	B1 [mm]	Bmax（S）[mm]	Bs [mm]	dn [mm]	G1	H [mm]	L1 [mm]	LG1 [mm]	Lmax（S）[mm]**	Ls [mm]	SW1 [mm]	Z（ストローク）[mm]
SAOB 60x30 HT2-65 G1/4-AG	31	33	30.6	5	G1/4-M	27.0	56	8	63	61	17	7
SAOB 60x30 HT2-65 G1/4-IG	31	33	30.6	6	G1/4-F	34.4	56	8	63	61	17	7
SAOB 60x30 HT2-65 G3/8-IG	31	33	30.6	6	G3/8-F	35.0	56	9	63	61	22	7
SAOB 80x40 HT2-65 G1/4-AG	40	43	40.6	5	G1/4-M	29.7	74	8	83	81	17	9
SAOB 80x40 HT2-65 G1/4-IG	40	43	40.6	6	G1/4-F	37.2	74	8	83	81	17	9
SAOB 80x40 HT2-65 G3/8-IG	40	43	40.6	6	G3/8-F	37.7	74	9	83	81	22	9

*ゴム部品の許容寸法公差は、DIN ISO 3302-1 E3に準拠します。

**吸着状態での吸着パッド外部寸法に相当します。

シュマルツに連絡してください。 Schmalz K.K / 〒224-0027 横浜市都筑区大棚町3001-7/ +81 45 565-5150 / schmalz@schmalz.co.jp